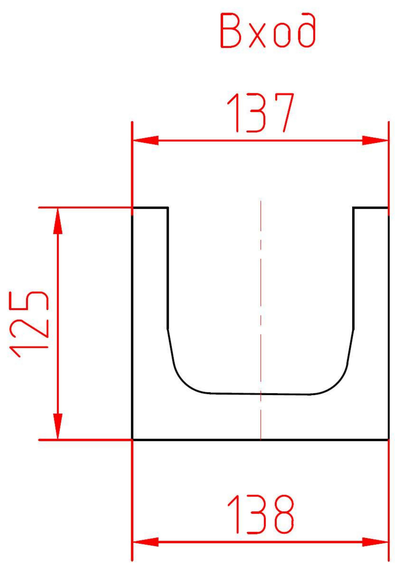

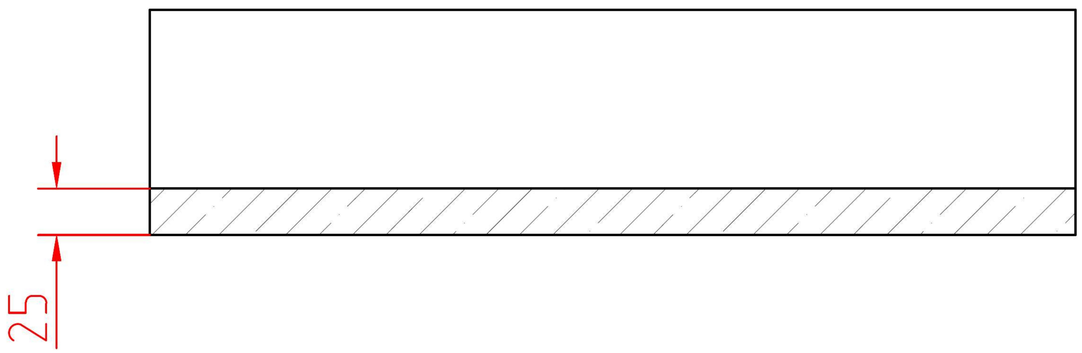

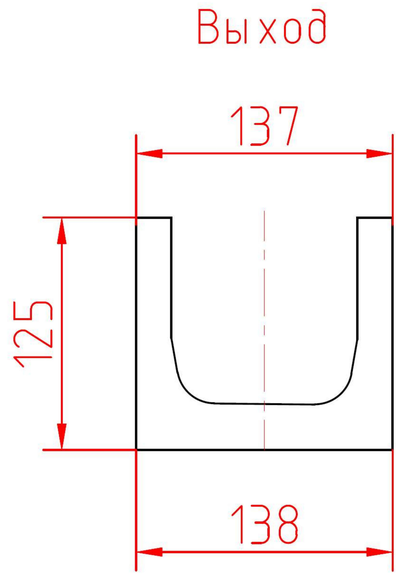

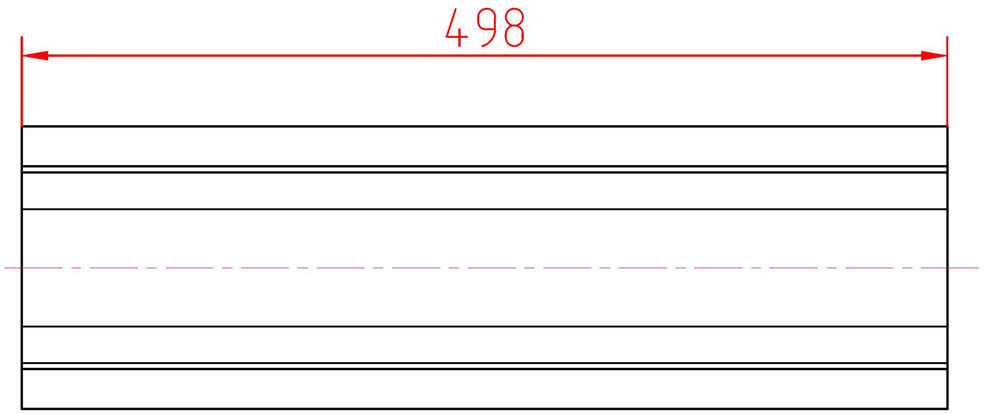

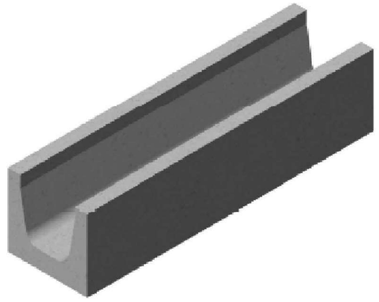

Примечание:

1. размеры даны в мм;
2. * – размер для справки.

Изм	Лист		N докум.	Подп.	Дата	ООО "СТИЛОТ"		
Разраб.						Система поверхностного водоотвода	Стадия	Лист	Листов
Проверил							Р	1	1
Н.контр.						Лоток ВБ DN100 L500, кл. С250	STEELOT г. Москва		
Т.контр.									
Утвердил									

СОГЛАСОВАНО

Взам. инв.N

Подпись и дата

Инв.N подл.

Формат А3