Гидрант пожарный подземный - DN125 PN16 H1500
ГОСТ 53961-2010

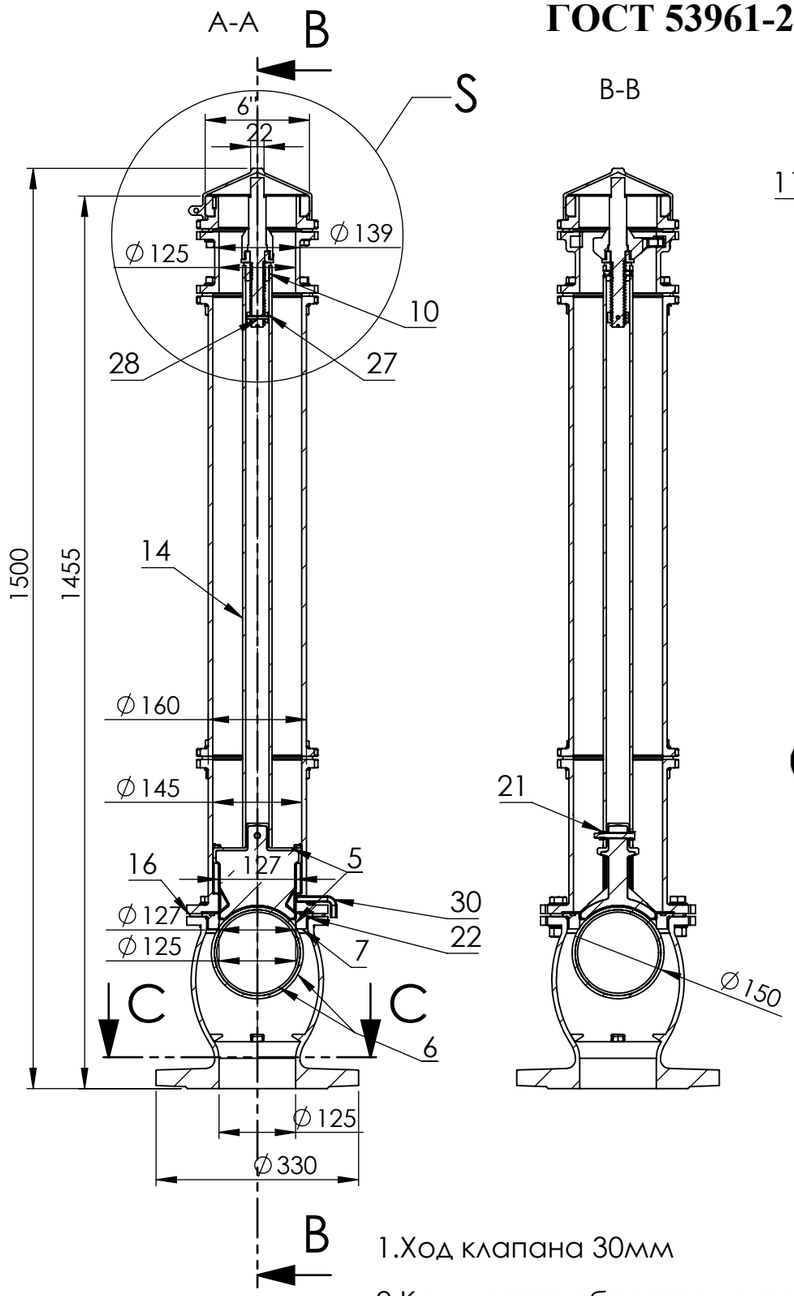

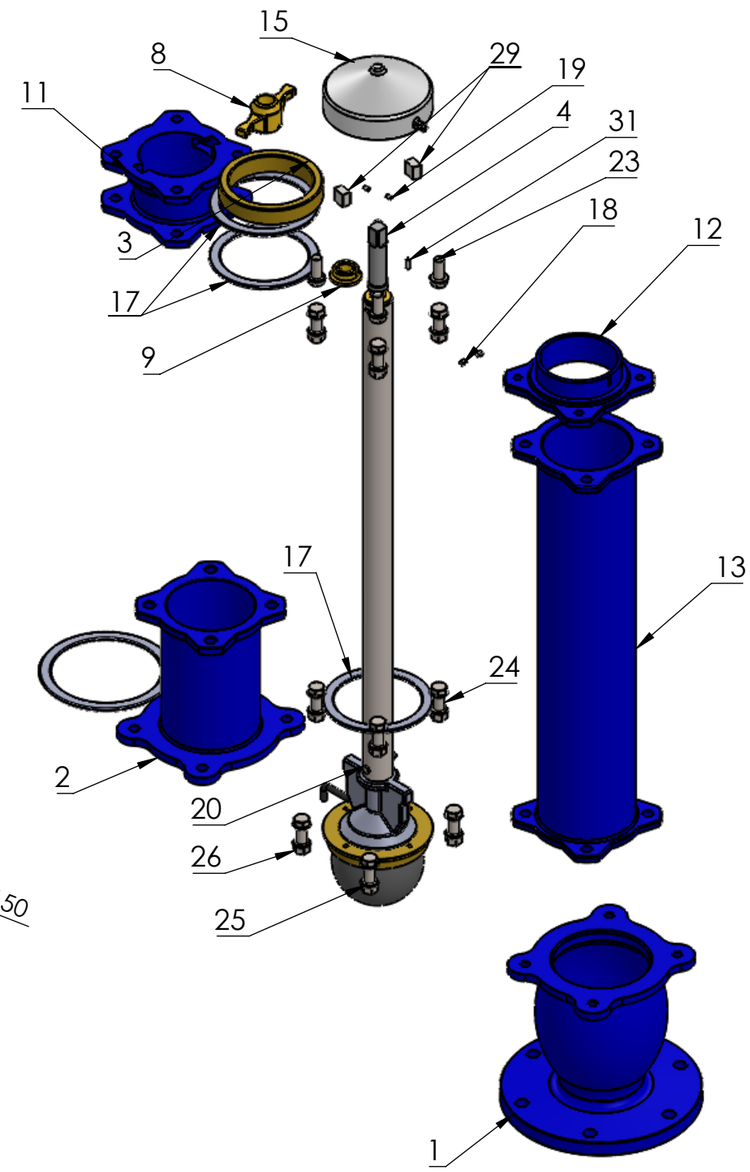

1.Ход клапана 30мм

2.Количество оборотов до полного открытия клапана-12,5 оборотов

C-C

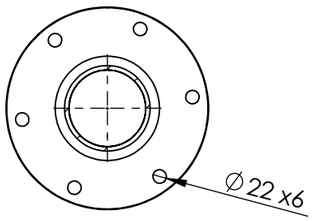

№	Наименование	Материал	Кол-во, шт.	Масса кг
1	Нижняя часть корпуса	ВЧ40	1	27.23
2	Верхняя часть корпуса	ВЧ40	1	12.2
3	Фланец с резьбой 6"	Латунь	1	2.2
4	Шпиндель	X20Cr13	1	0.93
5	Обрезиненный клапан	ВЧ40/EPDM	1	3
6	Обрезиненный клапан (шар)	Алюминиум/ EPDM	1	1
7	Седло	Латун	1	2.15
8	Наконечник шпинделя	Латунь	1	0.74
9	Фиксатор наконечника	Латунь	1	0.17
10	Прижимная втулка	Латун	1	0.22
11	Соединительный фланец	ВЧ40	1	6.37
12	Верхний фланец	ВЧ40	1	3.23
13	Удлинения 750 мм	ВЧ40	1	23.11
14	Нерж. труба ∅48	X20Cr13	1	5.2
15	Крышка	ЭПДМ	1	0.2
16	Уплотнительное резина	ЭПДМ	1	0.07
17	Уплотнительное резина	ЭПДМ	3	0.05
18	Болт M8x12(set screw)	A2/A4	2	0.001
19	Болт M6x12(set screw)	A2/A4	2	0.001
20	Болт M8x60	A2/A4	1	0.003
21	Гайка M8	A2/A4	1	0.001
22	Уплотнительное кальцо	ЭПДМ	1	0.01
23	Болт M16x40	A2/A4	4	0,013
24	Болт M16x55	A2/A4	12	0,016
25	Шайба M16	A2/A4	28	0,001
26	Гайка M16	A2/A4	12	0,001
27	Стопорная втулка	Латунь	1	0,22
28	Пружинный штифт	Латунь	1	0,001
29	Стопр муфты	A2/A4	2	0,07
30	Дренажный шланг	ЭПДМ	1	0,005
31	Болт M6x20(set screw)	A2/A4	1	0,001

Неуказанные размеры и детали конструкции относятся к фирме ООО «Азертехнолайн»

Dəy	Vərəq	Sənəd №	İmza	Tarix
İşlədi (3D)				
İşlədi (2D)				
Yoxladı				
Təs.etdi				

ПОДЗЕМНЫЙ ПОЖАРНЫЙ ГИДРАНТ DN125 PN16 H1500

Liter	Kütlə	Miqyas
	88.2±2%	1:10
Vərəq	Vərəqlər	

TEXNİKİ AVADANLIQLAR İSTEHSALI SAHƏSİ MÜHƏNDİSLİK ŞÖBƏSİ

Format A3